NAUDOTOJO VADOVAS

RECOM 2 RT/RTS EC L/R
RECOM 4 RT/RTS EC L/R
RECOM 6 RT/RTS EC L/R

REC
BALTICVENT

PASKIRTIS

Įrenginys skirtas naudoti patalpose, kuriose aplinkos temperatūra svyruoja nuo +1 °C iki +40 °C, o santykinė oro drėgmė – iki 60 % be kondensato. Šaltose ir drėgnose patalpose yra užšalimo arba kondensacijos galimybė korpuso viduje ir išorėje. Kad ant vidinių įrenginio sienelių nesusidarytų kondensatas, būtina, kad korpuso paviršiaus temperatūra būtų 2-3 °C aukštesnė už aplinkos temperatūrą. Įrenginys turėtų būti eksploatuojamas nuolat, o tais atvejais, kai vėdinimas nebūtinas, sumažinkite ventiliatorių oro srautą iki minimumo (30%). Taip bus užtikrintas palankus patalpų mikroklimatas ir sumažintas kondensato kiekis įrenginio viduje, kuris gali sugadinti elektroninius komponentus. Niekada nenaudokite įrenginio, pavyzdžiui, naujiems pastatams sausinti. Įrenginys priskiriamas I klasės elektros prietaisams. Patekimo prie pavojingų dalių ir apsaugos nuo vandens prasiskverbimo klasė: IP22, kai įrenginys prijungtas prie oro kanalų ; IP44 - įrenginio varikliams Įrenginio konstrukcija nuolat tobulinama, todėl kai kurie modeliai gali šiek tiek skirtis nuo aprašytų šiame vadove. Įrenginys skirtas užtikrinti nuolatinę mechaninę oro apykaitą namuose, biuruose, viešbučiuose, kavinėse, konferencijų salėse, viešosiose patalpose ir kt , taip pat iš patalpų ištraukiamame ore esančiai šilumos energijai atgauti ir filtruojamam srautui pašildyti. Įrenginys neskirtas vėdinimui organizuoti baseinuose, saunose, šiltnamiuose, vasaros soduose ir kitose patalpose, kuriose didelė drėgmė. Dėl galimybės rekuperuojant energiją taupyti šildymo energiją įrenginys yra svarbus energiją taupančių patalpų elementas. Įrenginys yra sudedamoji dalis ir nėra skirtas veikti atskirai. Jis pritaikytas veikti nepertraukiamai. Transportuojamame ore neturi būti degių ar sprogių mišinių, garuojančių cheminių medžiagų, lipnių medžiagų, pluoštinių medžiagų, stambių dulkių, suodžių ir alyvos dalelių arba aplinkos, palankios pavojingoms medžiagoms susidaryti (toksinėms medžiagoms, dulkėms,patogeniniai mikrobai).

Parameter		RECOM 2RT	RECOM 2RTS	RECOM 4RT	RECOM 4RTS	RECOM 6RT	RECOM 6RTS
Maitinimo įtampa [V/50Hz]		230					
Maksimali įrenginio galia be šildytuvo [W]		183		247		377	
Maksimali šildytuvo galia [W]		1200		1200		1400	
Maksimali įrenginio galia [W]		1447		1447		1777	
Maksimali įrenginio srovė be šildytuvo [A]		1,4		1,62		2,58	
Maksimali šildytuvo srovė [A]		5,32		5,32		6,21	
Maksimali įrenginio srovė [A]		6,94		6,94		8,79	
Maksimalus oro srautas [m³/h]		348		513		798	
Garso slėgio lygis 3 m atstumu [dBA]		23*		31*		31*	
Transportuojamo oro temperatūra [°C]		-25...+40					
Korpuso medžiaga:		Polimeru dengtas plienas					
Izoliacija		Mineralinė vata, 40 mm					
Filtrai	Ištraukiamas iš patalpų	G4 / Coarse > 60%					
	Lauko oras	G4 / Coarse > 60% (option F7 / ePM1 60%)					
Ortakių skersmuo [mm]		160		200		250	
Svoris [kg]		61	62	71	72	103	104
Šilumos rekuperacijos efektyvumas [%]							
Šilumokaičio tipas		Kondensacinis	Sorbcinis	Kondensacinis	Sorbcinis	Kondensacinis	Sorbcinis
SEC klasė		A					

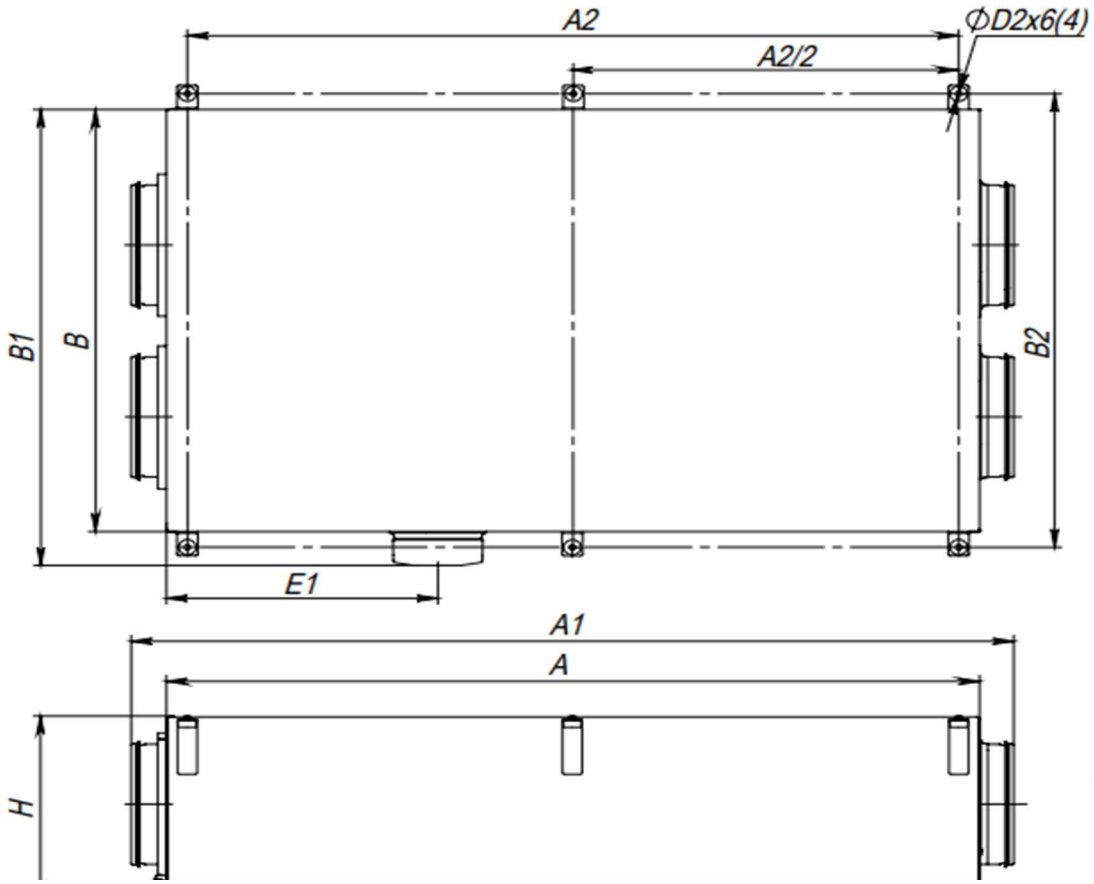

RECOM 2 RT/RTS EC L/R

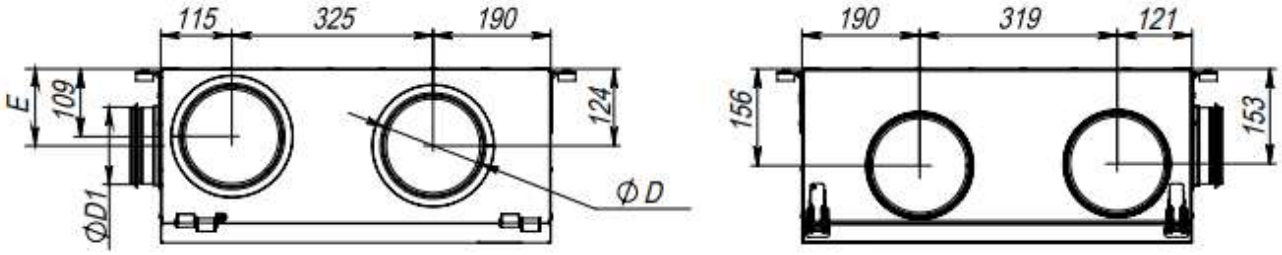

RECOM 4 RT/RTS EC L/R
RECOM 6 RT/RTS EC L/R

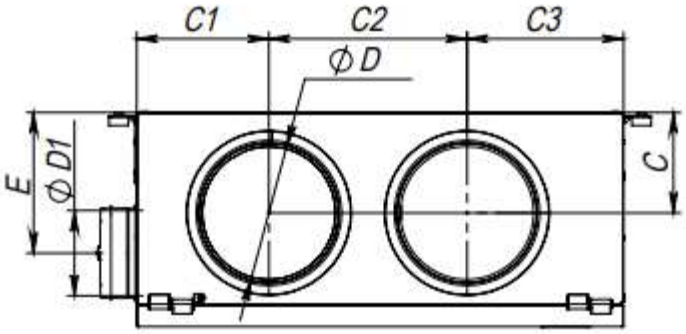

Modelis	D	D1	D2	A	B	H	A1	B1	A2	B2	C	C1	C2	C3	E	E1
RECOM 2RT/RTS EC L/R	160	125	9	1150	630	280	1250	684	1090	682	—	—	—	—	124	200
RECOM 4RT/RTS EC L/R	200	125	9	1170	700	310	1270	756	1110	752	145	190	285	225	203	390
RECOM 6RT/RTS EC L/R	250	125	9	1240	850	425	1340	906	1180	902	199	180	435	235	289	410

KONSTRUKCIJA

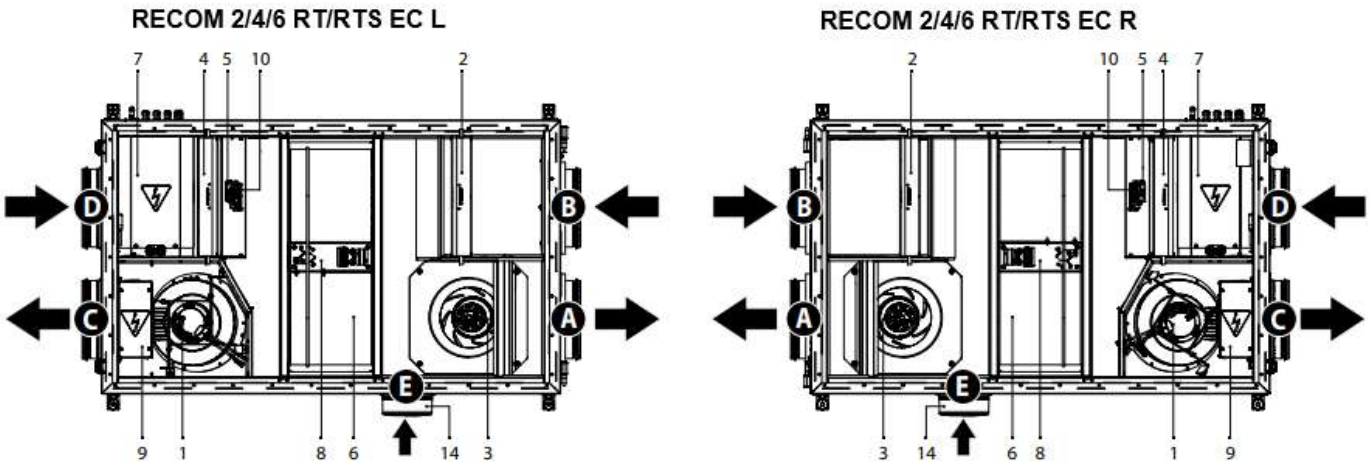

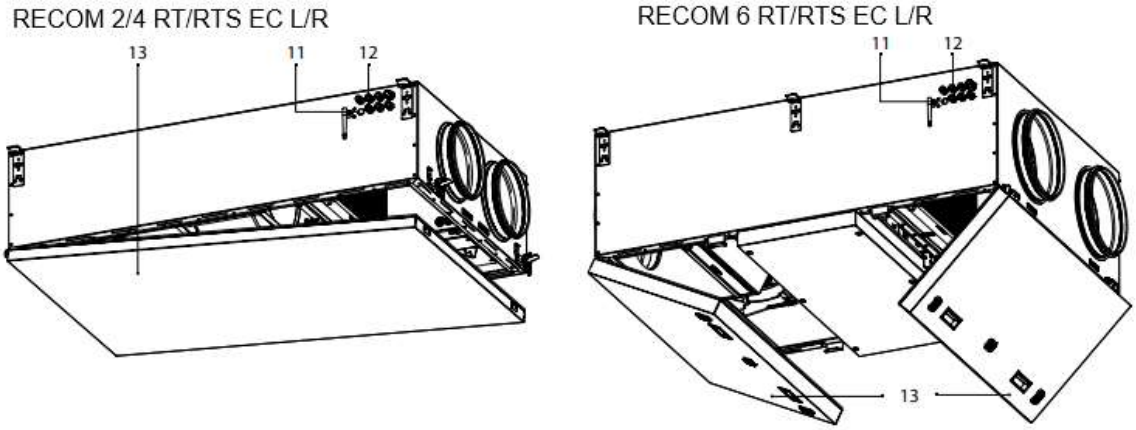

1 — tiekiamo oro ventiliatorius; 2 — lauko oro filtras; 3 — ištraukiamo oro ventiliatorius; 4 — ištraukiamo oro filtras; 5 — drėgmės jutiklis (pasirenkama); 6 — rotacinis šilumokaitis; 7 — valdymo blokas; 8 — rotacinio šilumokaičio pavara; 9 — elektrinis šildytuvas; 10 — CO_2 jutiklis (pasirenkama);

11 — nustatymo režimo mygtukas; 12 — kabelių sandarikliai; 13 — techninės priežiūros skydelis; 14 — kištukas.

A – šalinamas oras, B – lauko oras, C – tiekiamas oras, D – ištraukiamas oras, E – iš virtuvės gartraukio

Įrenginius galima rinktis **kairės** ir **dešinės** aptarnavimo pusės. Montuojant įrenginį užtikrinama minimali reikiama prieiga prie įrenginio, kad būtų galima atlikti techninę priežiūrą ir remontą. Rekomenduojami mažiausi atstumai nuo įrenginio iki sienų nurodyti toliau.

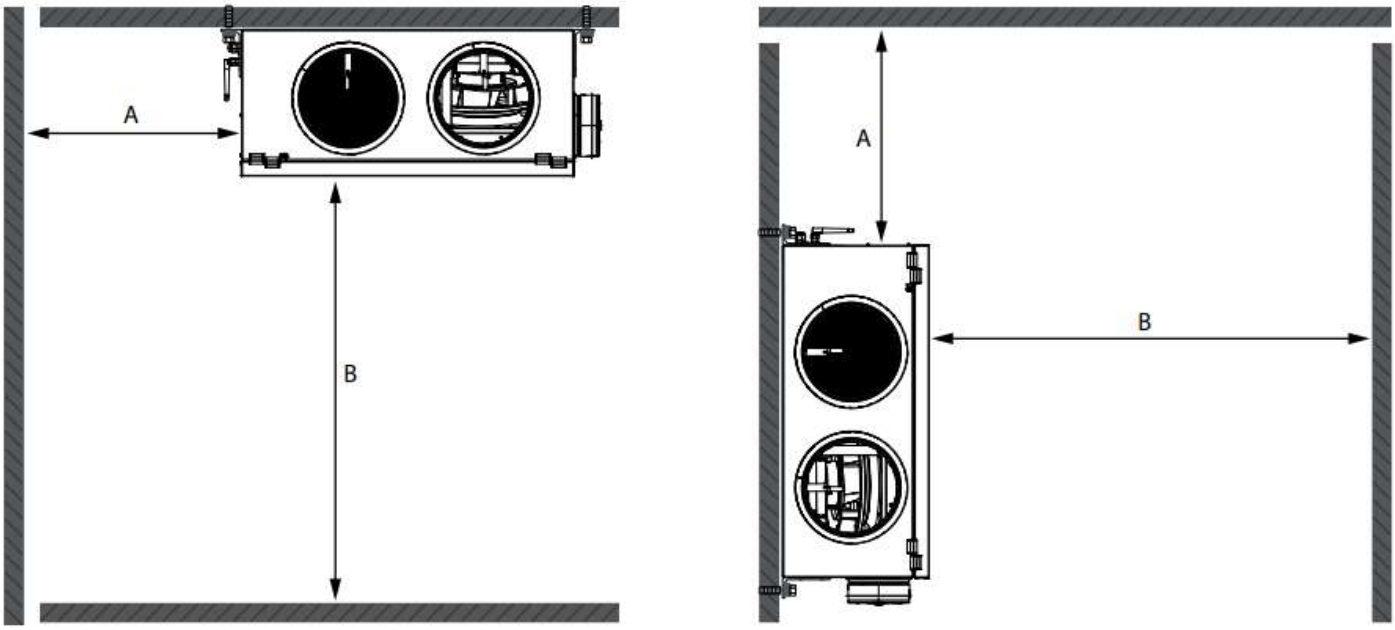

A — min 300 mm, B — min 1200 mm

Horizontalias lauko oro kanalų sekcijas rekomenduojama projektuoti taip, kad būtų užtikrintas minimalus nuolydis į išorę, kad būtų išvengta tirpstančio sniego ir lietaus vandens patekimo į sistemą. Išorės ortakiuose turi būti įrengta mechaninė spyruoklinė arba elektrinė pavara, kad būtų išvengta neigiamo atmosferos poveikio išjungtam įrenginiui.

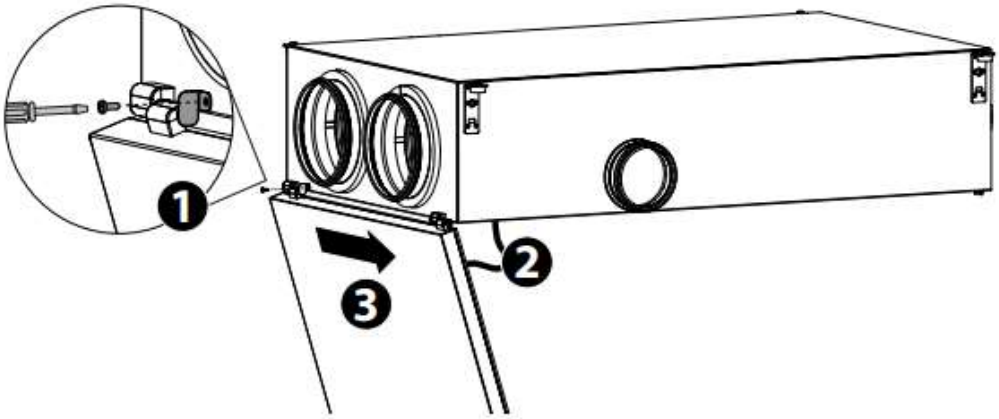

Įrenginys skirtas montuoti horizontaliai arba ant sienos, naudojant 4 varžtus ir kaiščius (į tiekimo komplektą neįeina). Rinkdamiesi tinkamus tvirtinimo elementus atsižvelkite į montavimo paviršiaus medžiagą ir įrenginio svorį (žr. techninius duomenis). Dėl tvirtinimo detalių parinkimo kreipkitės į techninės priežiūros specialistą. Įrenginio montavimo paviršius turi būti lygus.Įrenginyje **RECOM 2/4 RT/RTS EC** įrengtas atlenkiamas aptarnavimo skydelis, skirtas techninėms ir priežiūros operacijoms atlikti. Dėl įrenginio konstrukcijos naudotojas gali nuimti aptarnavimo skydelį. Norėdami nuimti aptarnavimo skydelį, nuimkite vyrių užraktą ir atjunkite įžeminimo laidą.

RECOM 6 RT/RTS EC turi du atlenkiamus aptarnavimo skydelius, skirtus remonto ir techninės priežiūros darbams. Dėl įrenginio konstrukcijos aptarnavimo skydus galima nuimti. Norėdami tai padaryti, nuimkite vyrių užraktą, atjunkite įžeminimo laidą ir apsauginį kabelį ir nuimkite aptarnavimo skydelį.

HV2 DRĖGMĖS JUTIKLIO IR CO2 JUTIKLIO MONTAVIMAS IR PRIJUNGIMAS

Drėgmės ir CO2 jutikliai neįeina į pristatymo rinkinį, juos galima užsisakyti atskirai. Jutikliai turi būti sumontuoti prieš montuojant įrenginį.
Jutiklių montavimo seka:
- pritvirtinkite jutiklius prie ištraukiamojo oro kanalo sienelės;
- prijunkite jungtis prie jutiklių.
Nuimkite ištraukiamojo oro filtrą, kad patektumėte prie įrenginio ištraukiamojo oro kanalo sienelės.

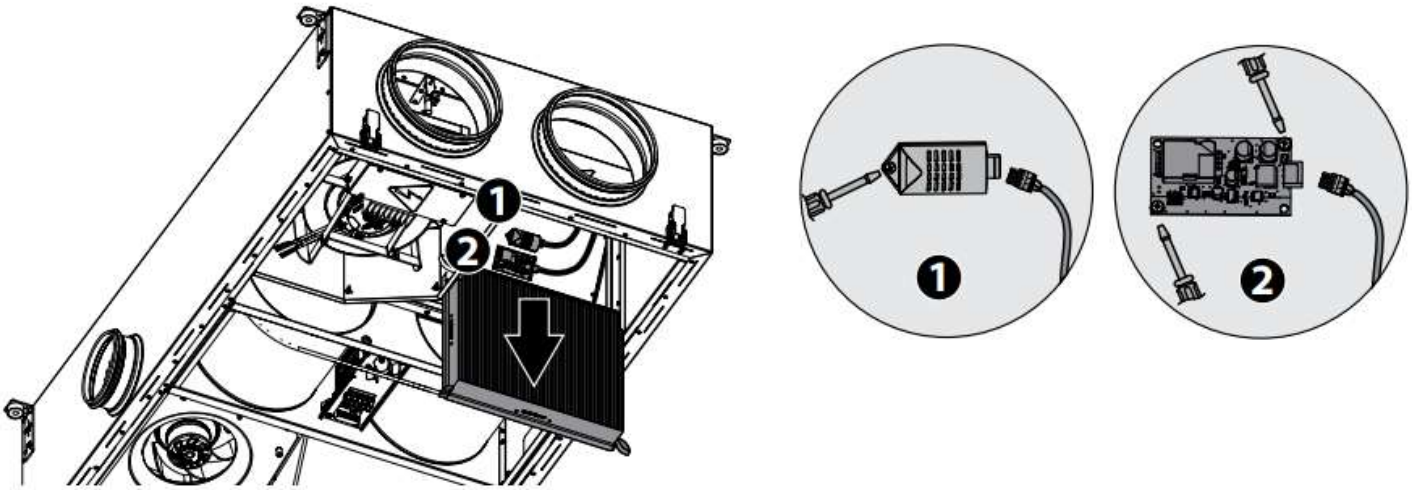

PAKABINAMAS MONTAVIMAS

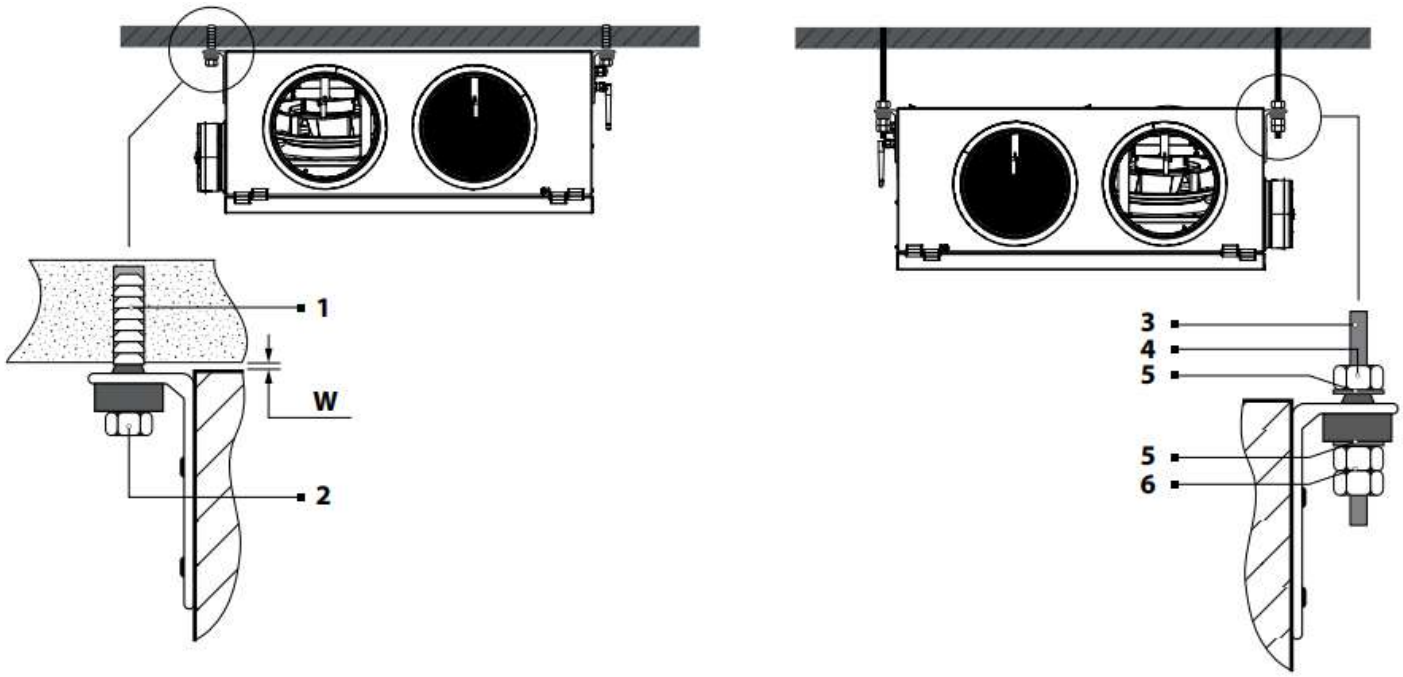

1 - kaištis, 2 - varžtas, 3 - srieginis strypas, 4 - veržlė, 5 - poveržlė, 6 - veržlė su fiksavimo veržle; W - 5 mm.

MONTAVIMAS ANT SIENOS

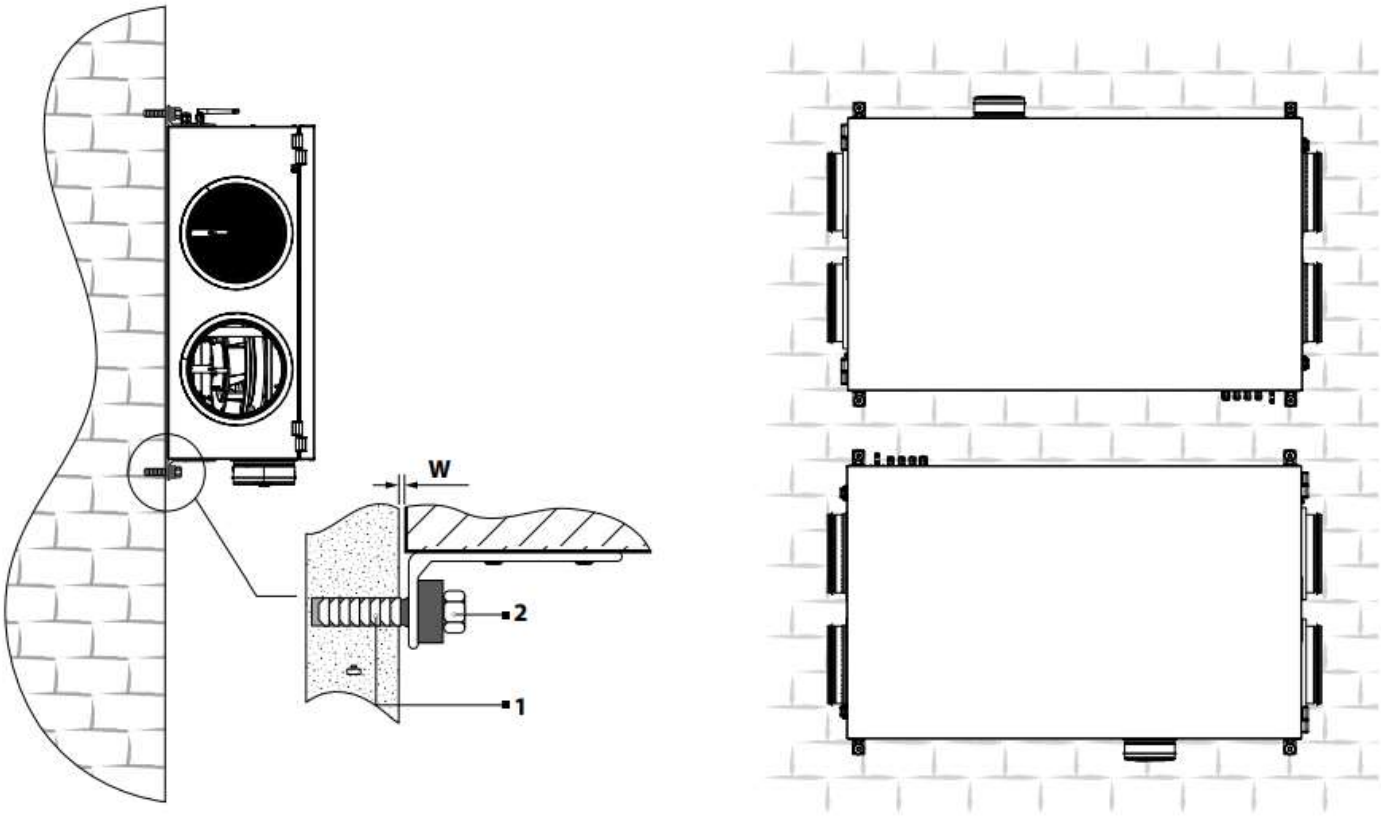

1 - kaištis, 2 - varžtas, 3 - srieginis strypas, 4 - veržlė, 5 - poveržlė, 6 - veržlė su fiksavimo veržle; W - 5 mm.

VERSIJOS PARINKIMAS

Siekiant užtikrinti patogų montavimą ir suteikti vietos prieigai prie įrenginio, yra suprojektuoti kairieji ir dešinieji įrenginio tipai.

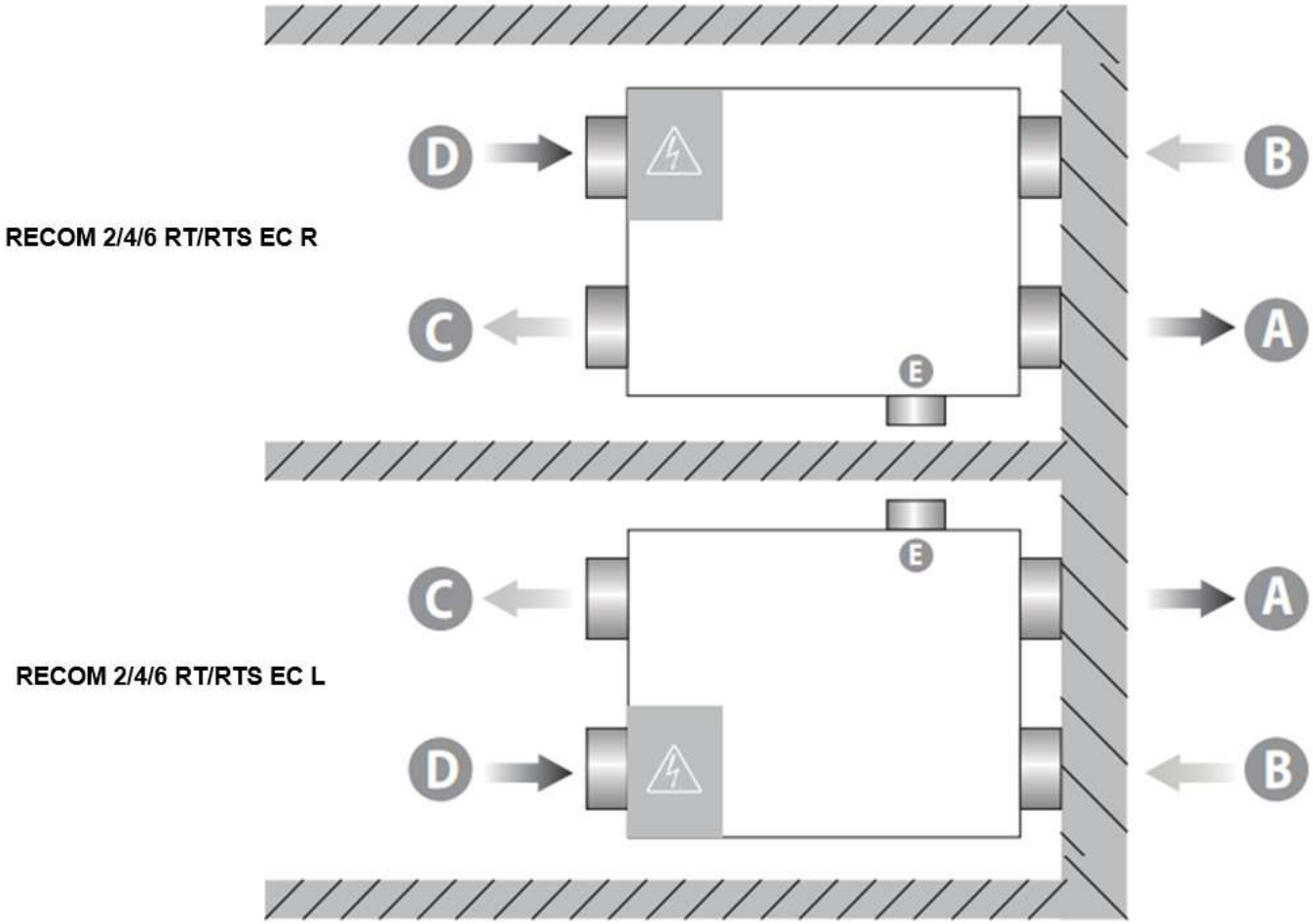

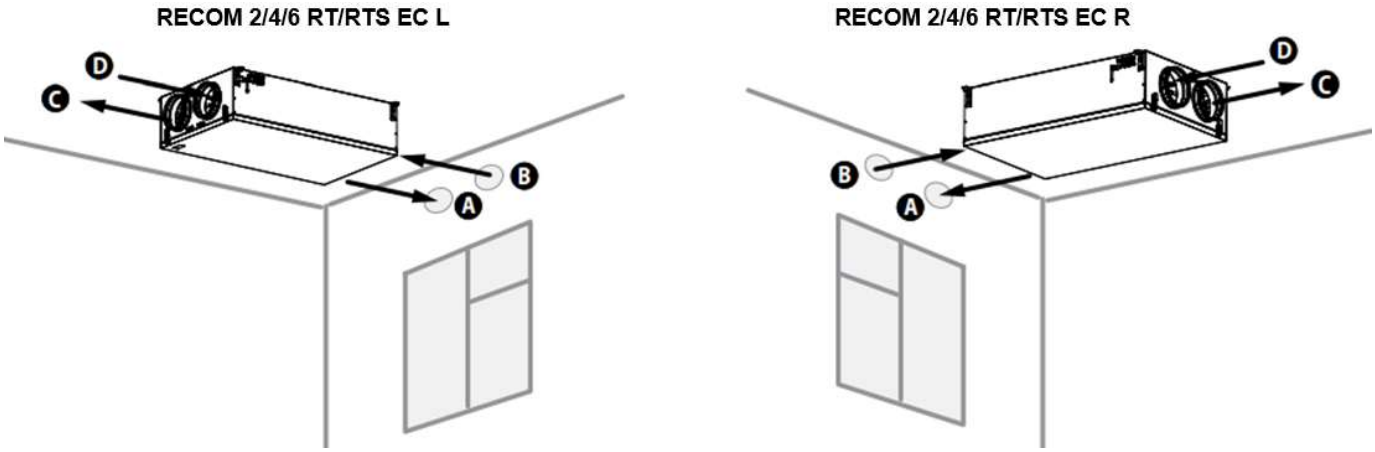

A – šalinamas oras į lauką, B - lauko oras, C - tiekiamas oras į patalpas, D - ištraukiamas oras iš patalpų, E - iš gartraukio.

BET KOKS KIŠIMASIS Į VIDINES JUNGTIS YRA DRAUDŽIAMAS IR PANAIKINA GARANTIJĄ.

PRIJUNGIMAS PRIE ELEKTROS TINKLO

Įrenginys skirtas prijungti prie elektros tinklo, kurio parametrai nurodyti techninių duomenų lentelėje. Prijungimas turi būti atliekamas naudojant patvarius, izoliuotus ir karščiui atsparius laidininkus (kabelius, laidus). Išorinio grandinės pertraukiklio padėtis turi užtikrinti laisvą prieigą, kad būtų galima greitai išjungti įrenginį. Automatinio jungiklio išjungimo srovė turi viršyti didžiausią įrenginio vartojamą srovę (žr.skyrių „Techniniai duomenys“ arba įrenginio etiketę). Grandinės pertraukiklis į tiekimo komplektą neįeina. Norėdami prijungti maitinimo šaltinį ir išorinius įrenginius, atsukite keturis valdymo bloko dangtelio varžtus ir nuimkite dangtelį, kaip parodyta toliau pateiktame paveikslėlyje. Maitinimo šaltinio kabelį, valdymo pulto prijungimo kabelius ir kitus kabelius įveskite į valdymo bloką per kabelių įvadus ir prijunkite juos pagal laidų schemą. Maitinimo laido ir išorinių laidų schemos parodytos toliau pateiktame paveikslėlyje.

Prieiga prie valdymo bloko

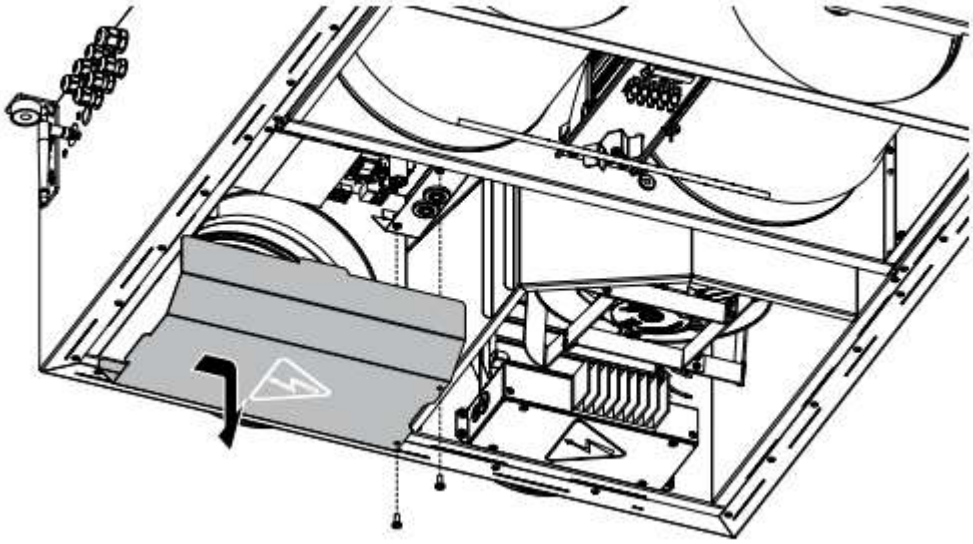

NEKIŠKITE JĖGOS KABELIO ŠALIA IR LYGIAGREČIAI SU VALDYMO PULTO KABELIU!
TIESDAMI VALDYMO PULTO KABELĮ NESUKITE JO KILPOMIS.

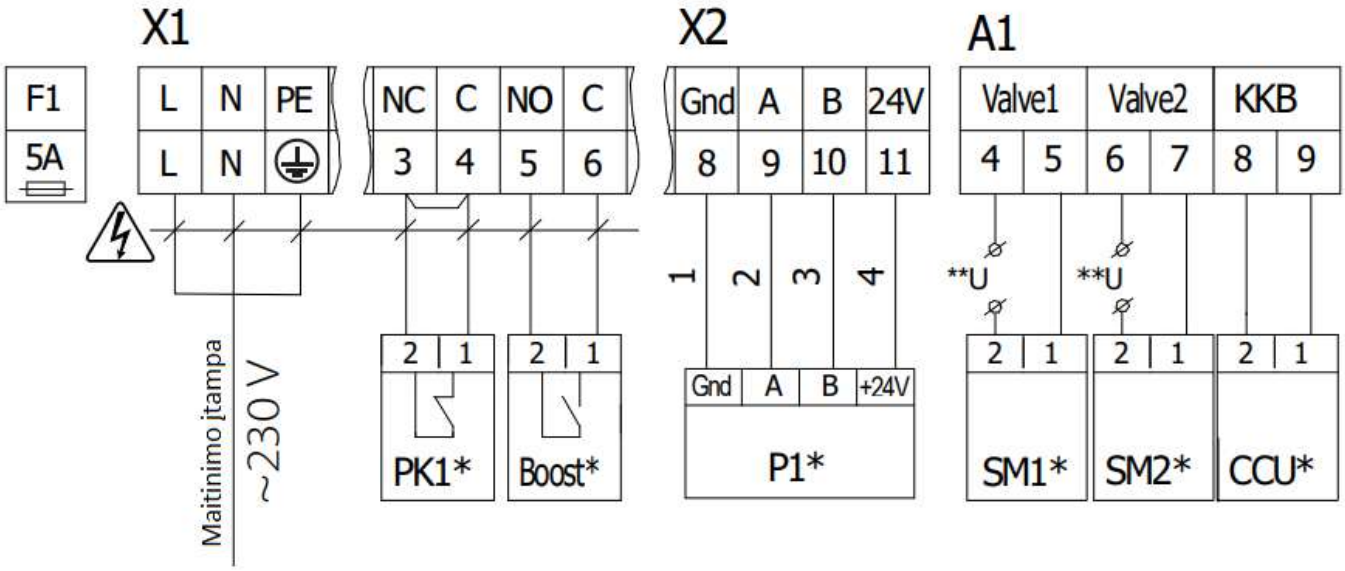

Žymėjimas	Pavadinimas	Tipas	Jungimo tipas	Pastabos
SM1*	Uždarymo sklendės, elektrinės pavaros jungimas	2 x 0.75	NO	3A, 30VDC/~250VAC
SM2*	Uždarymo sklendės, elektrinės pavaros jungimas	2 x 0.75	NO	3A, 30VDC/~250VAC
PK1*	Priešgaisrinės signalizacijos kontaktas	2 x 0.75	NC	Ištraukti trumpiklį ,~250VAC
CCU*	Aušintuvo kontaktas	2 x 0.75	NO	3A, 30VDC/~250VAC
P1*	Išorinis valdymo pultas	4 x 0.5		
Boost*	Prapūtimo (boost) Įjung/Išjung kontaktas	2 x 0.75	NO	
F1	Saugiklis			5x20

*Priedai neįtraukti į pristatymo rinkinį. Pristatoma pagal atskirą užsakymą.

** Išorinių elektrinių pavarų SM1, SM2 maitinimo įtampa U parenkama priklausomai nuo sklendės tipo.

— **Elektros smūgio pavojus!**

TECHNINĖ PRIEŽIŪRA

ĮSPĖJIMAS!

Visus įrenginio priežiūros-remonto darbus turi atlikti kvalifikuoti specialistai.

Užsikimšę filtrai padidina oro pasipriešinimą sistemoje ir sumažina tiekiamo oro kiekį. Filtrai turi būti valomi ne rečiau kaip 3-4 kartus per metus. Praėjus 3000 darbo valandų, valdiklis primena, kad reikia pakeisti arba išvalyti filtrus. Tokiu atveju išvalykite arba pakeiskite filtrus ir iš naujo nustatykite filtrų laikmatį. Filtrus leidžiama valyti dulkių siurbliu. Po dviejų valymų iš eilės filtrai turi būti pakeisti naujais. Dėl naujų filtrų kreipkitės į pardavėją.

Filtrų išėmimo veiksmai:

1. Atjunkite įrenginį nuo maitinimo šaltinio.
2. Atidarykite aptarnavimo skydelį.
3. Patraukite filtrus į save, kad juos išimtumėte.

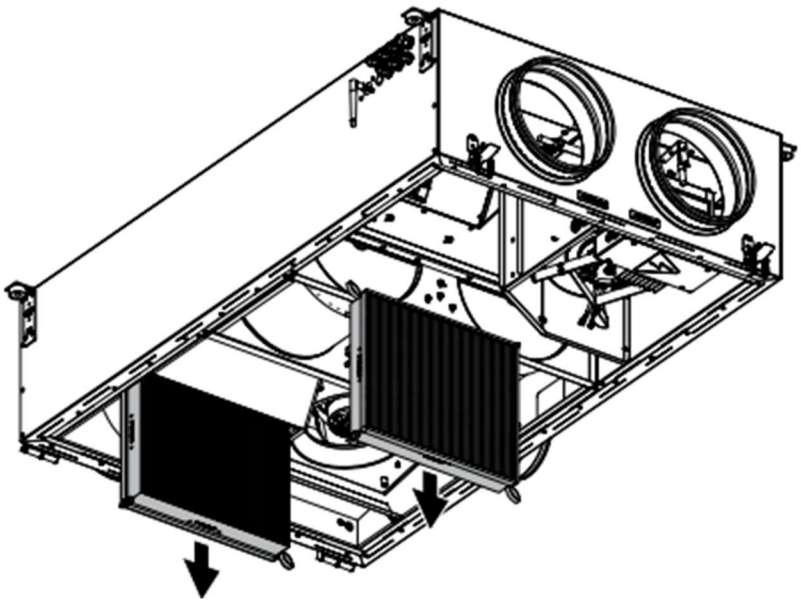

Šilumokaičio priežiūra (kartą per metus)

Ant šilumokaičio gali susikaupti šiek tiek dulkių net ir reguliariai prižiūrint filtrus. Kad būtų išlaikytas aukštas šilumos atgavimo koeficientas, būtina reguliariai valyti. Norėdami išvalyti šilumokaitį, išimkite jį iš įrenginio ir išvalykite šilumokaitį naudodami suslėgtą orą arba dulkių siurblį. Išvalę vėl įstatykite šilumokaitį į įrenginį.

Šilumokaičio nuėmimo veiksmai:

1. Atjunkite įrenginį nuo maitinimo šaltinio.
2. Atidarykite aptarnavimo skydelį.
3. Atjunkite šilumokaitį ir traukdami į save jį išimkite.

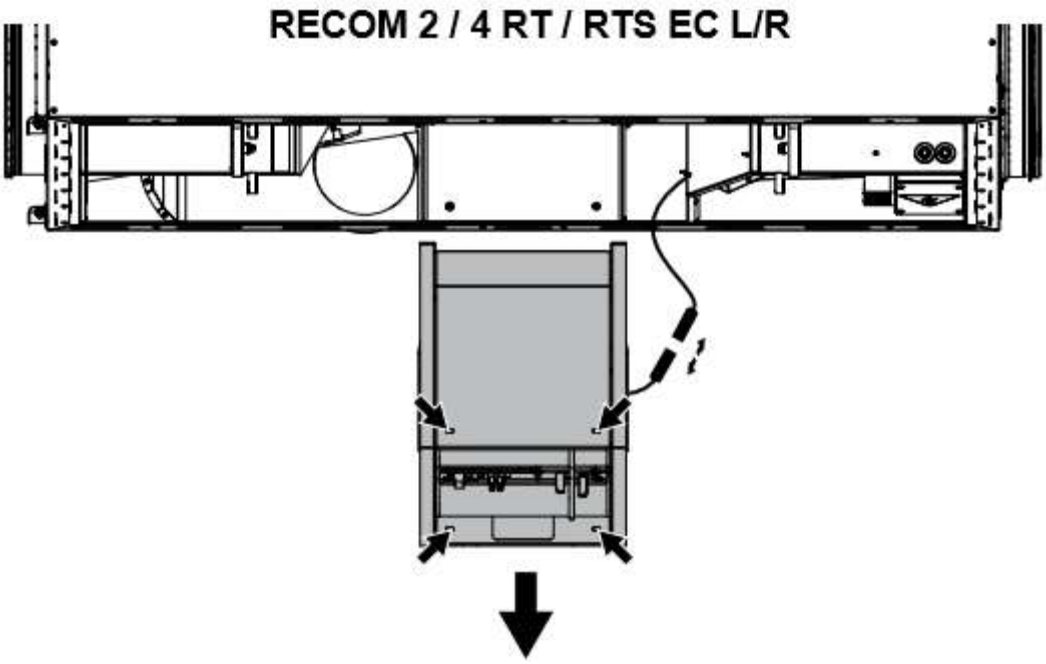

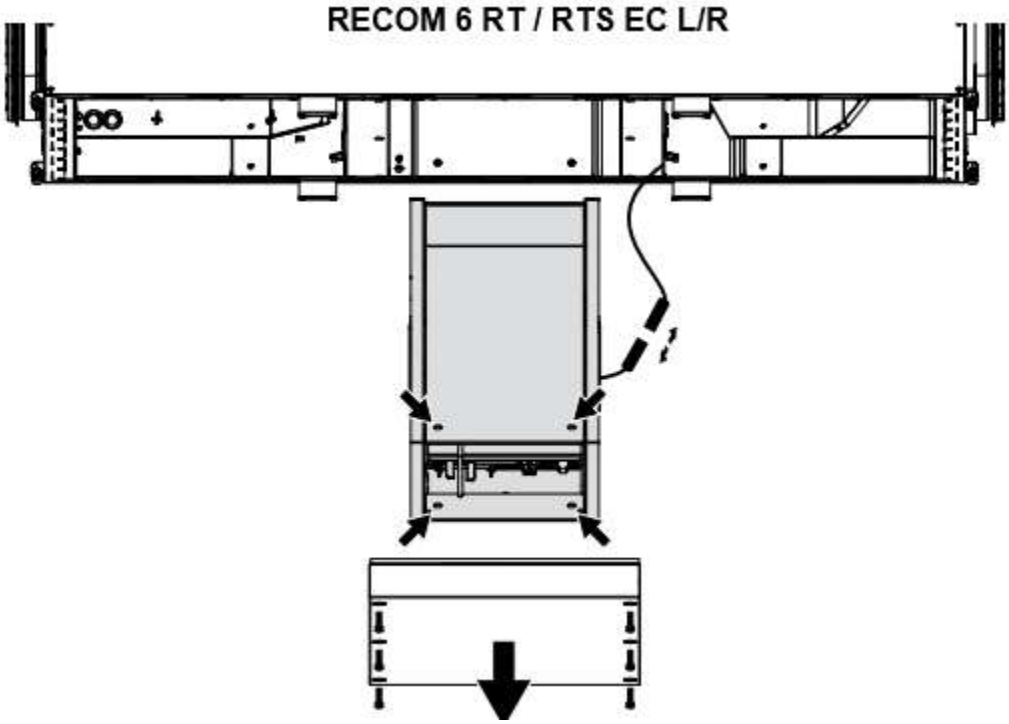

Ventiliatoriaus priežiūra (kartą per metus)

Net reguliariai prižiūrint filtrus ir šilumokaitį, ventiliatorių viduje gali susikaupti šiek tiek dulkių ir sumažinti ventiliatoriaus našumą ir tiekiamo oro srautą. Ventiliatorius sparnuotes valykite minkštu šepetėliu arba šluoste. Nenaudokite vandens, agresyvių tirpiklių ar aštrių daiktų, nes jie gali pažeisti sparnuotę.

Ventiliatorių nuėmimo seka:

1. Atjunkite įrenginį nuo maitinimo šaltinio;
2. Atidarykite / nuimkite aptarnavimo skydelį;
3. Atsukite atraminius varžtus ir nuimkite išmetimo ventiliatoriaus kreipiamąją plokštę;
4. Atsukite atraminius išorinius varžtus ir nuimkite įmontuotą elektrinį šildytuvą;
5. Atsukite atraminius išorinius varžtus ir nuimkite ventiliatorius;

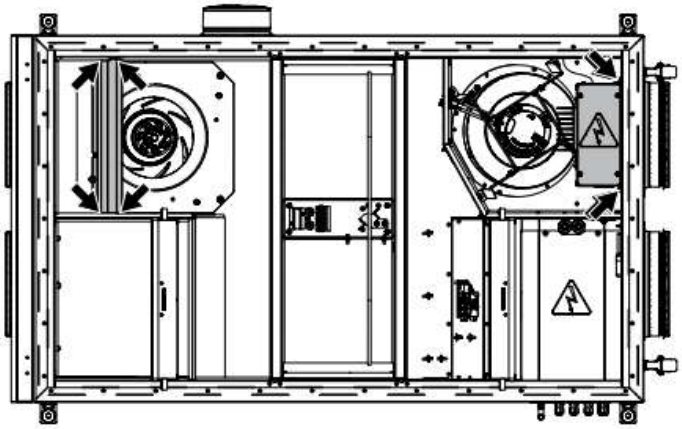

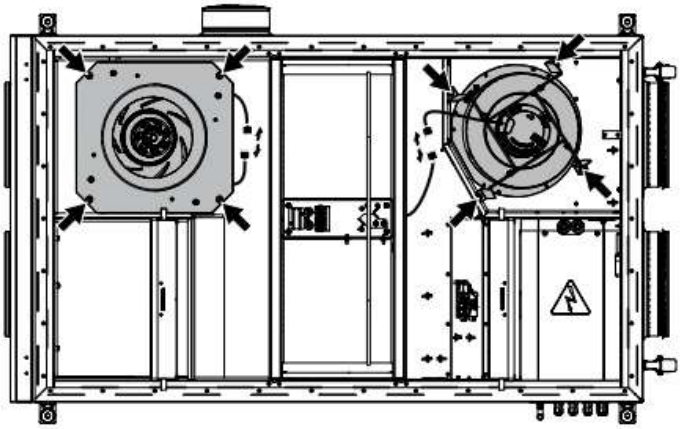

TRIKČIŲ ŠALINIMAS

Galimi gedimai ir jų šalinimas

Problema	Problemos sprendimas	Tvarkymo metodai
Ventiliatorius (-ai) neįsijungia kai įrenginys įjungtas	Nėra elektros energijos tiekimo.	Įsitikinkite, kad maitinimo linija yra prijungta teisingai.
	Užstrigęs variklis	Išjunkite įrenginį. Pašalinkite ventiliatoriaus užstrigimo priežastį. Iš naujo įjunkite įrenginį
Suveikia automatinis grandinės pertraukiklis įjungus įrenginį	Viršsrovis dėl trumpojo jungimo elektros grandinėje.	Išjunkite įrenginį. Susisiekite su serviso atstovu.
Mažas oro srautas	Nustatytas mažas ventiliatoriaus greitis.	Nustatykite didesnį greitį.
	Užsikimšę filtrai, užsikimšęs šilumokaitis.	Išvalykite arba pakeiskite filtrus, išvalykite ventiliatorius, šilumokaitį.
	Vėdinimo sistemos elementai (ortakiai, difuzoriai, žaliuzės, lauko grotelės) yra užsikimšę arba uždaryti.	Išvalykite vėdinimo sistemos elementus, pvz. oro kanalus, difuzorius, žaliuzes, groteles
Šaltas tiekiamas oras	Užsikimšęs ištraukiamo oro iš patalpų filtras	Išvalykite arba pakeiskite ištraukiamo oro iš patalpų filtrą
	Įrenginys veikia vėsinimo režimu	Patikrinkite įrenginio darbo režimo nustatymus
Padidėjęs triukšmas, vibracija	Užteršta (-os) sparnuotė (-ės)	Išvalykite sparnuotę arba sparnuotes
	Atsilaisvino ventiliatoriaus arba korpuso varžto jungtis.	Priveržkite ventiliatorių arba korpuso varžtus
	Ant oro kanalo vamzdžio nėra antivibracinių jungčių flanšų.	Sumontuokite antivibracines jungtis.

SANDĖLIAVIMO IR TRANSPORTAVIMO REGULIAVIMAS

• Įrenginį laikykite originalioje gamintojo pakuotėje, sausoje uždaroje vėdinamoje patalpoje su temperatūros intervalu
nuo +5 Č iki +40 Č ir santykinė oro drėgmė iki 70 %.
• Sandėliavimo aplinkoje neturi būti agresyvių garų ir cheminių mišinių, sukeliančių koroziją.
• Tvarkydami ir sandėliuodami naudokite tinkamus kėlimo įrenginius, kad išvengtumėte galimo įrenginio sugadinimo.
• Laikykitės konkrečiam krovinio tipui taikomų tvarkymo reikalavimų.
• Įrenginį originalioje pakuotėje galima gabenti bet kokiu transportavimo būdu, jei jis tinkamai apsaugotas nuo kritulių ir
mechaninių sugadinimų.
• Pakrovimo ir iškrovimo metu venkite smūgių.
• Prieš pradinį maitinimo įjungimą po transportavimo žemoje temperatūroje, leiskite įrenginiui bent jau sušilti iki darbinės aplinkos temperatūros 3-4 valandas.

GAMINTOJO GARANTIJA

Gaminys atitinka ES žemos įtampos direktyvas ir standartus bei elektromagnetinį suderinamumą. Mes patvirtiname, kad gaminys atitinka Europos elektromagnetinio suderinamumo (EMS) direktyvos 2014/30/ES nuostatas.
Europos Parlamento ir Tarybos, Europos Parlamento ir Tarybos žemos įtampos direktyva (LVD) 2014/35/ES ir CE ženklinimas.
Tarybos direktyva 93/68/EEB. Šis sertifikatas išduodamas atlikus pirmiau nurodyto gaminio pavyzdžių bandymą.
Gamintojas garantuoja normalų įrenginio veikimą 24 mėnesius nuo mažmeninės prekybos datos, jei naudotojas to laikosi,
transportavimo, laikymo, įrengimo ir eksploatavimo taisyklių. Jei įrenginio veikimo metu atsiranda kokių nors gedimų dėl Gamintojo kaltės garantiniu eksploatavimo laikotarpiu, vartotojas turi teisę reikalauti, kad visi gedimai būtų pašalinti
gamintojui garantiniu metu nemokamai. Garantinis remontas apima gedimų šalinimo darbus įrenginio eksploatavimo metu, kad garantuotu veikimo laikotarpiu naudotojas jį naudotų pagal paskirtį.

Garantinis remontas neapima:

- įprastinės techninės priežiūros.
- įrenginio montavimas ir (arba) išmontavimas.

Garantinis remontas atliekamas tik pateikus pirktos įrangos garantinį taloną, sąskaitą faktūrą.
Garantinis remontas nebus atliekamas nemokamai, jei bus vizualiai pastebėti gedimai, kuriuos sukėlė:

- mechaniniai išoriniai pažeidimai, į vidų patekę pašaliniai daigtai, medžiagos, skysčiai, ardymo žymės.
- remontas atliktas ne autorizuoto serviso ar kitaip pardavėjo rašytine forma nurodyto atstovo.
- elektros įtampos svyravimai ir netinkamas įrenginio įžeminimas.
- vartotojas laiku neužtikrino techninės įrenginio priežiūros.
- pasibaigęs įrenginio garantinis laikotarpis
- įrenginio eksploatavimas netinkamomis sąlygomis įvardintomis skiltyje – PASKIRTIS.

REC BALTICVENT